СТЕЛЛАЖИ СБОРНО-РАЗБОРНЫЕ ДЛЯ ГРУЗОВ НА ПОДДОНАХ И ТЯЖЕЛЫХ ШТУЧНЫХ ГРУЗОВ

Инструкция по монтажу

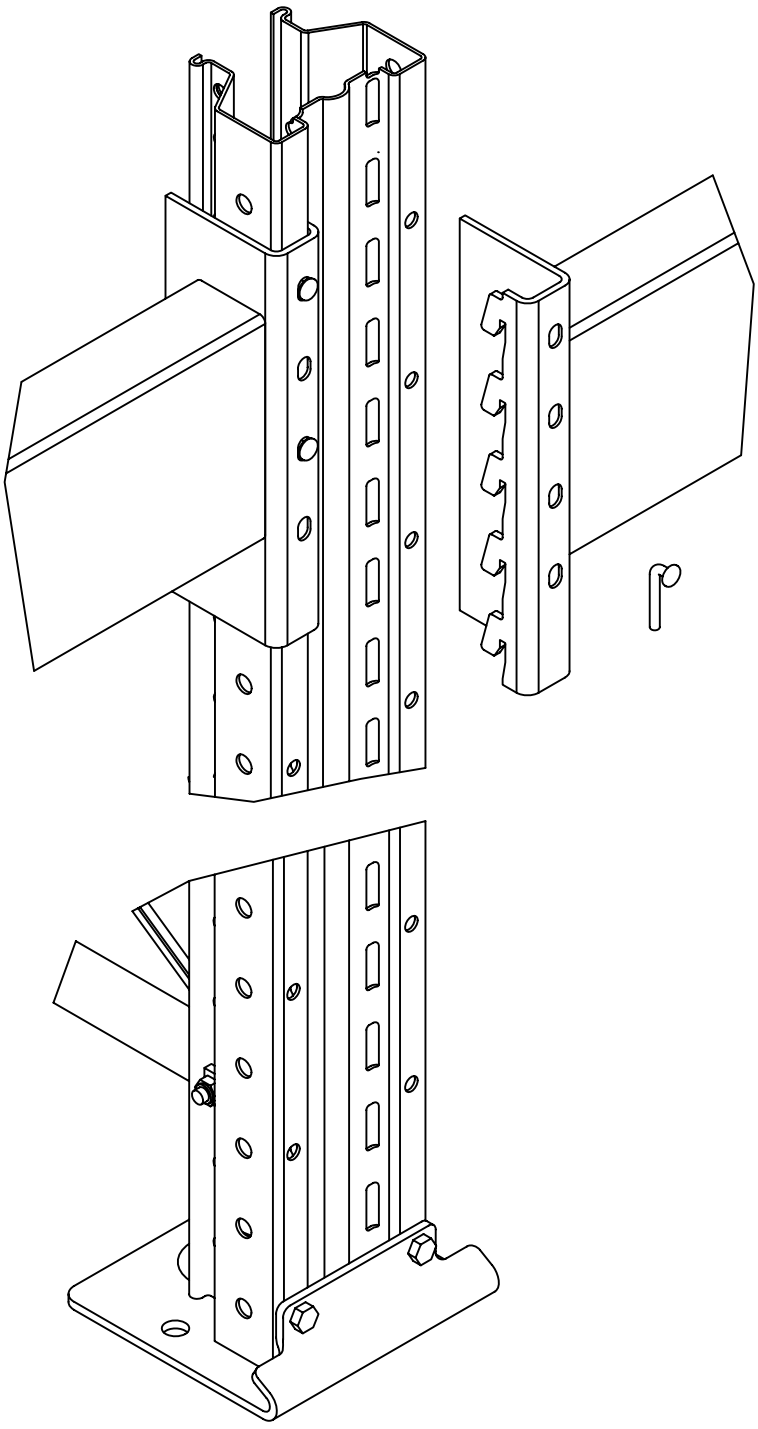

УСТАНОВКА ПОДПЯТНИКА СЕРИИ 70

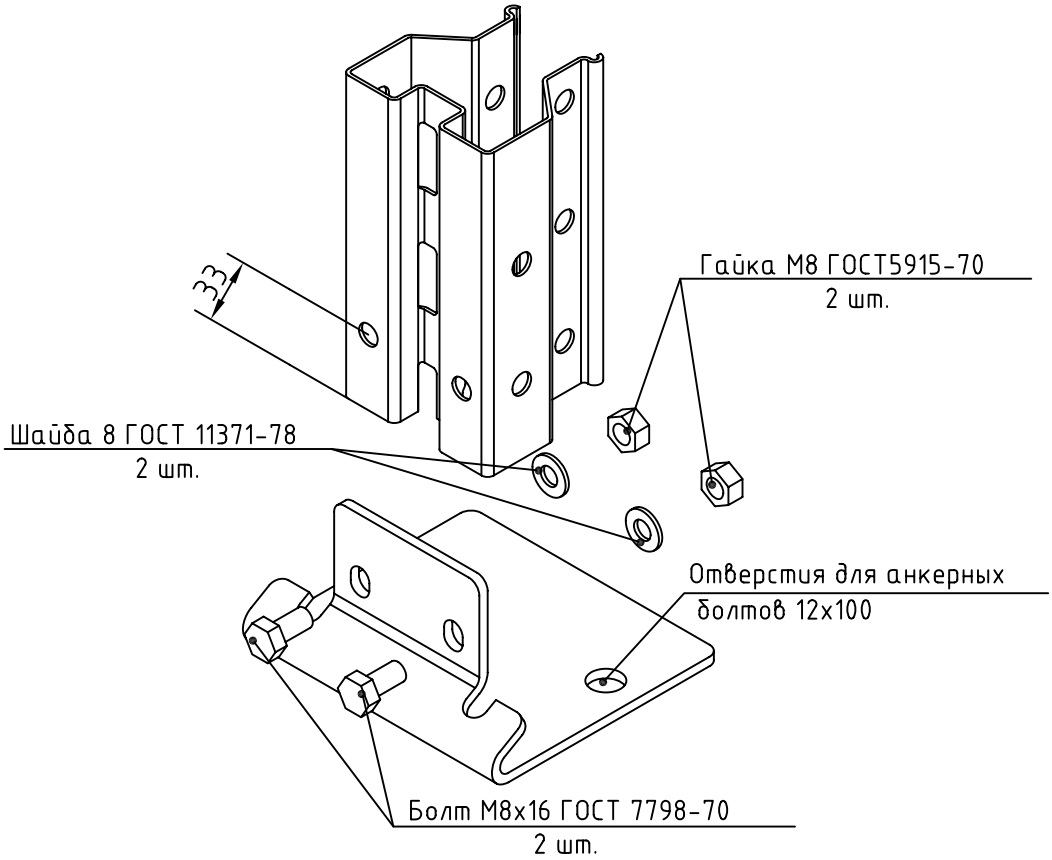

УСТАНОВКА ПОДПЯТНИКА СЕРИИ 90; 110

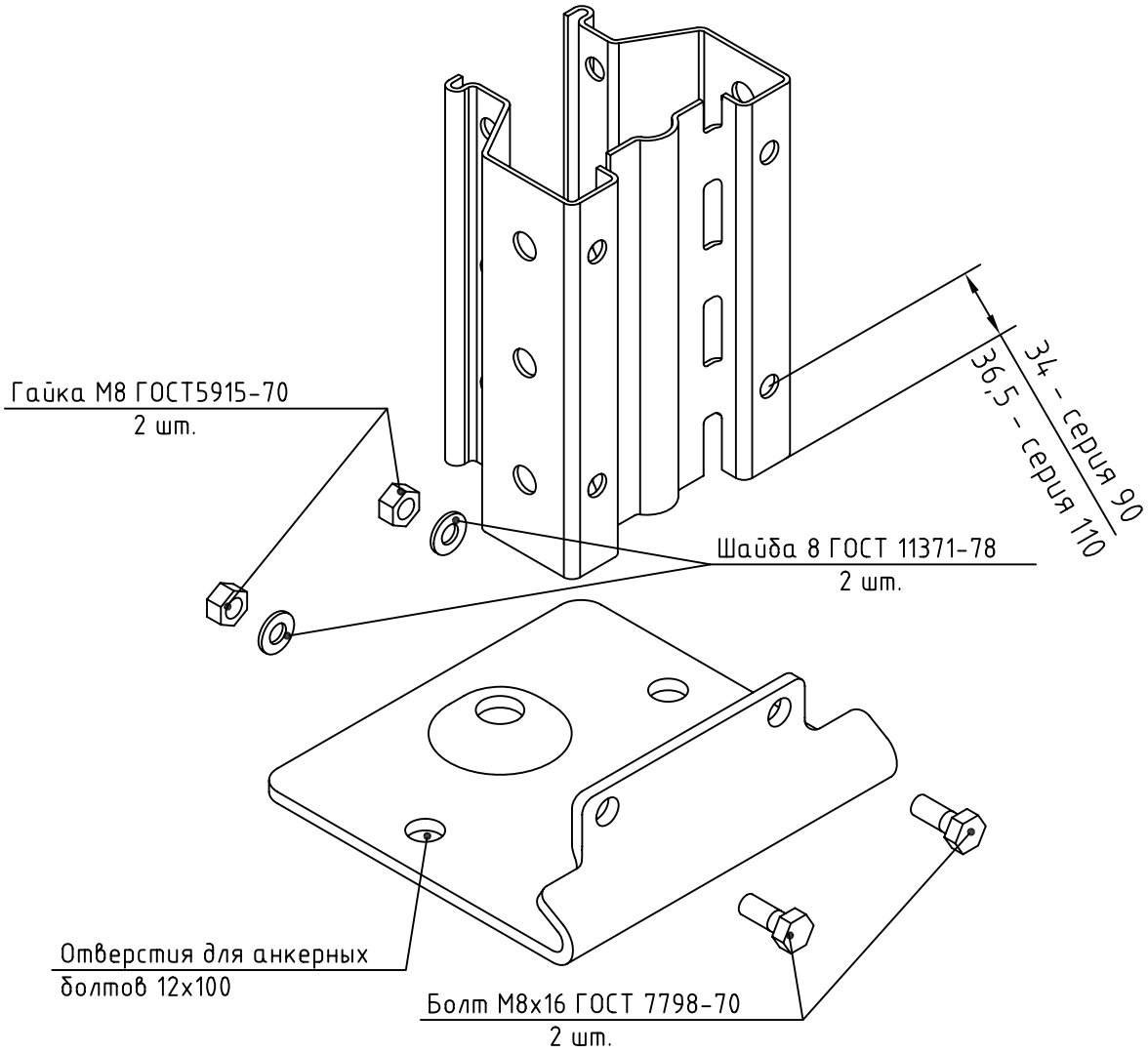

УСТАНОВКА БАЛОК

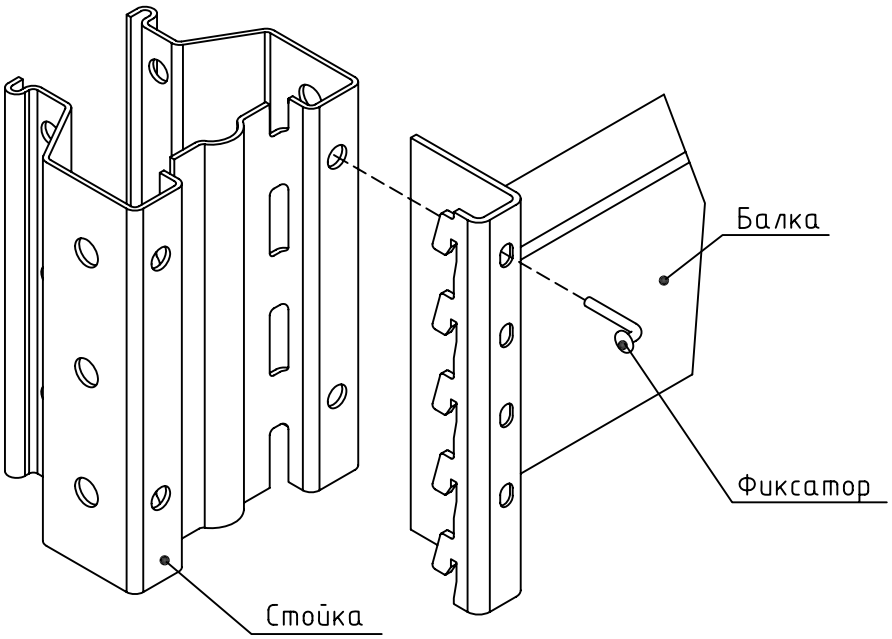

При установке горизонтальных балок сразу вставляются фиксирующие элементы (по 2 шт. на балку)

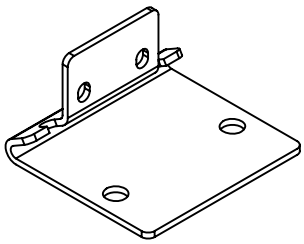

Подпятник серии N°70

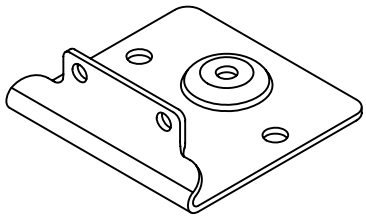

Подпятник серии N°90

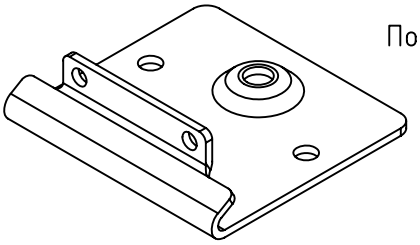

Подпятник серии N°110

1. ВЕРТИКАЛЬНЫЕ РАМЫ СЕРИИ 70/90/100

КОНФИГУРАЦИЯ "А"

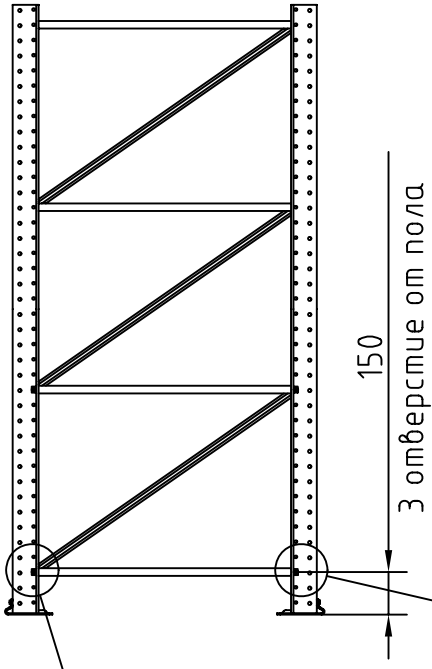

Сборка одинарных горизонтальных раскосов с помощью распорного элемента, винта, самоконтрящейся гайки и подкладной шайбы.

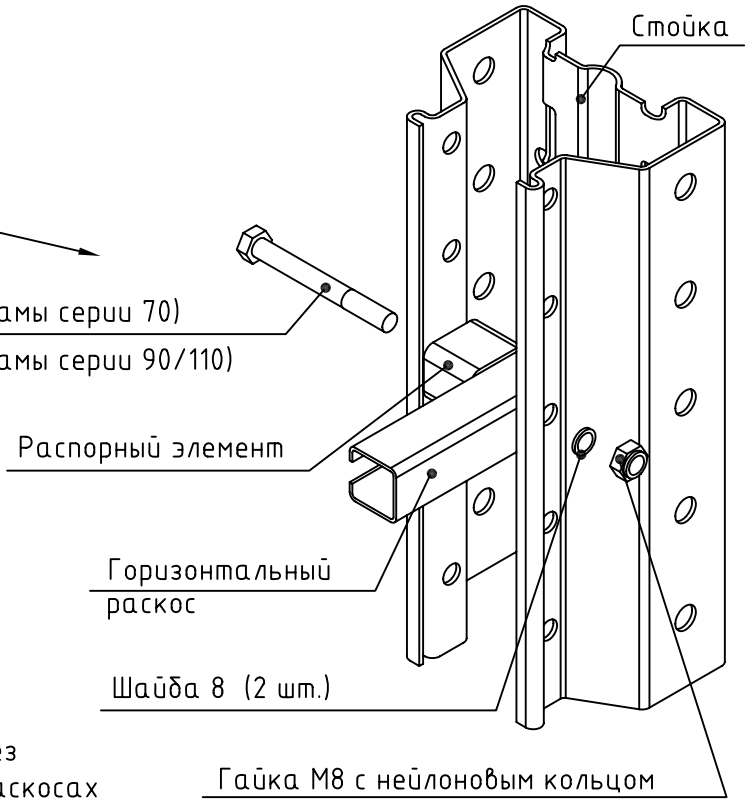

Сборка диагональных и горизонтальных раскосов путем пропускания винта через отверстия в вертикальных стойках и раскосах и фиксации их самоконтрящейся гайкой поверх подкладной шайбы.

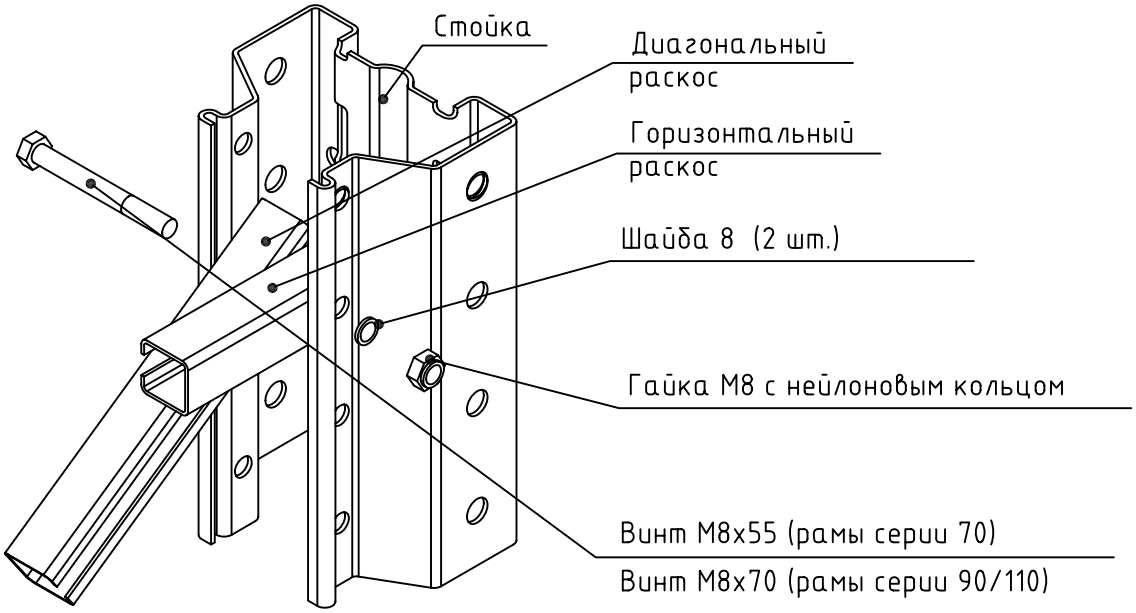

КОНФИГУРАЦИЯ "А"

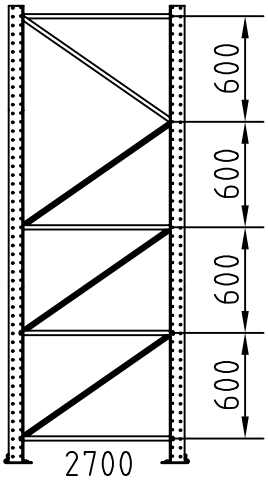

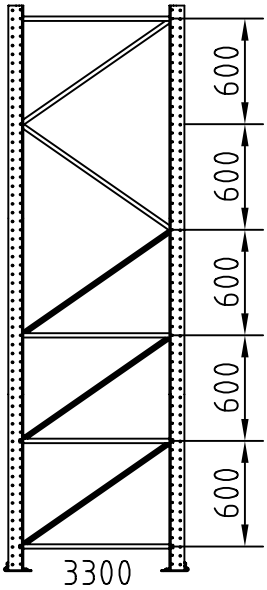

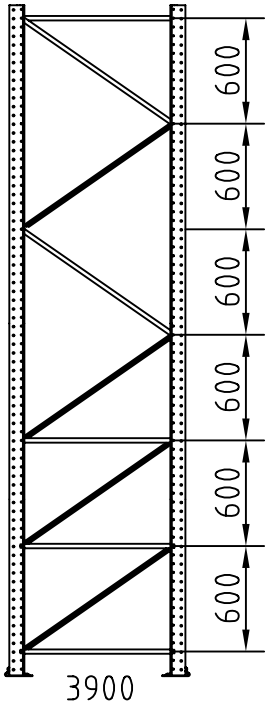

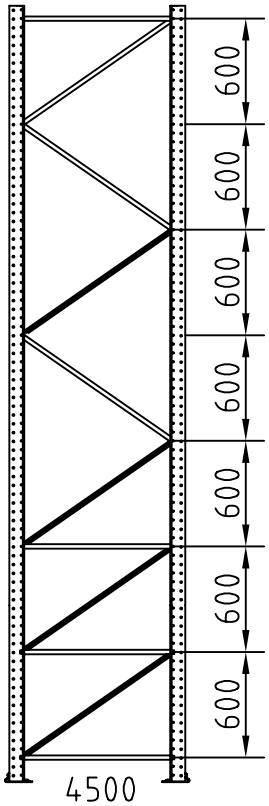

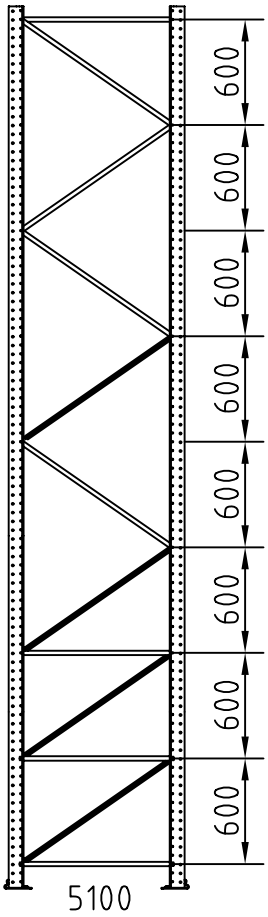

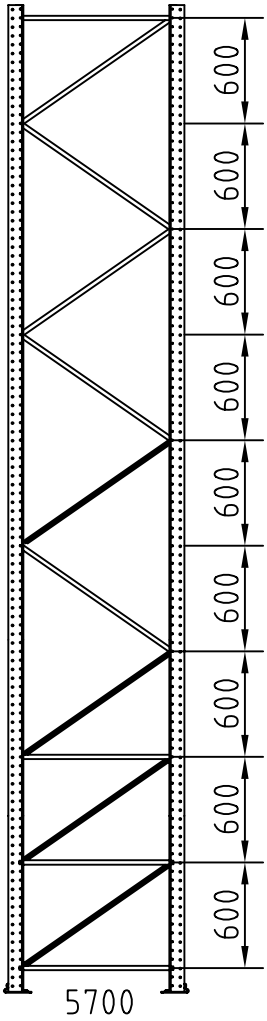

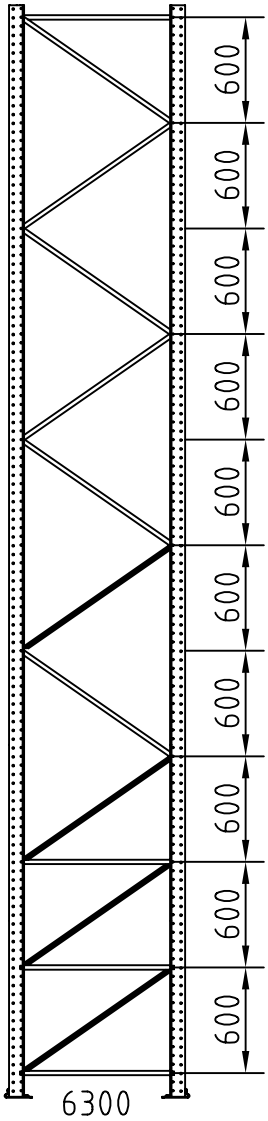

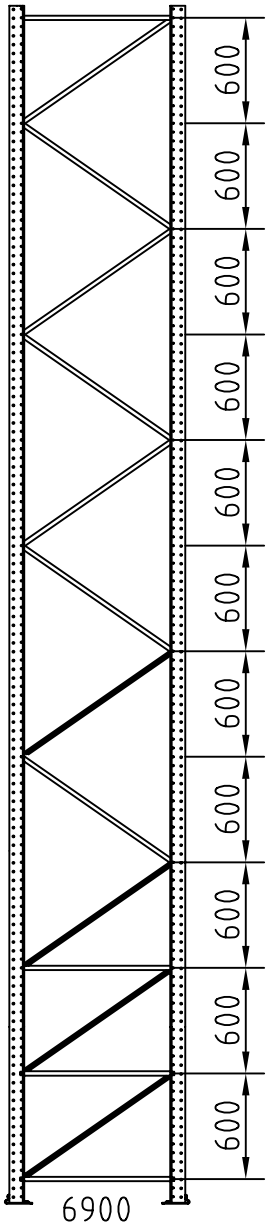

КОНФИГУРАЦИЯ "А"

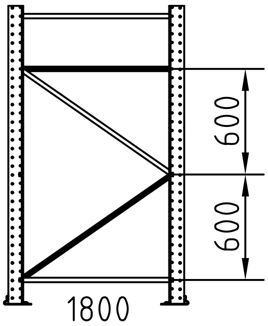

1800

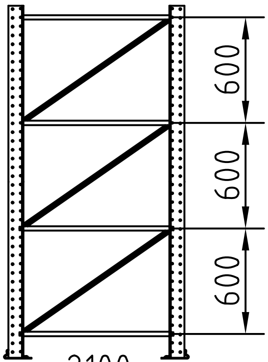

2100

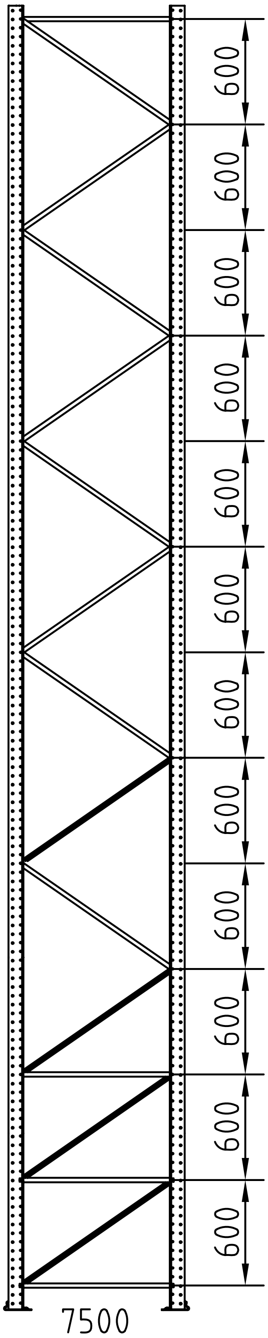

7500

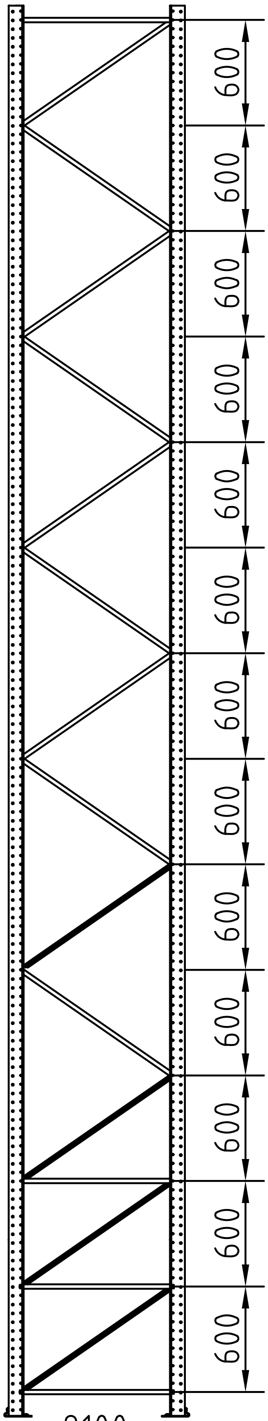

8100

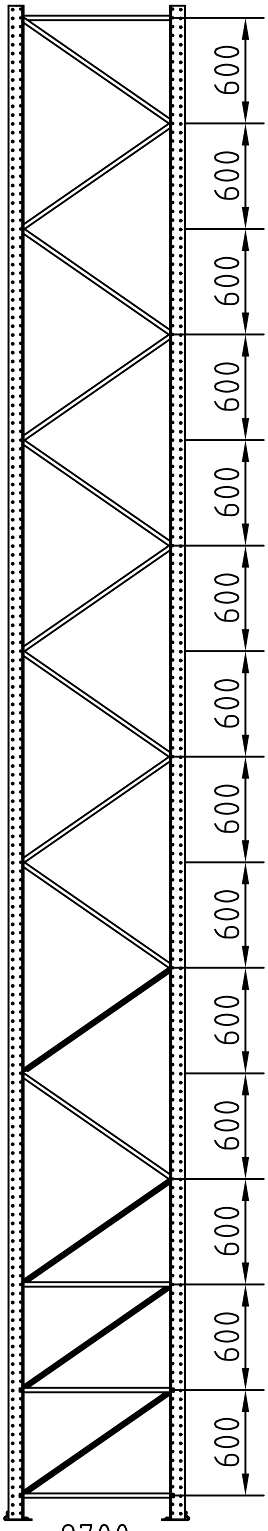

8700

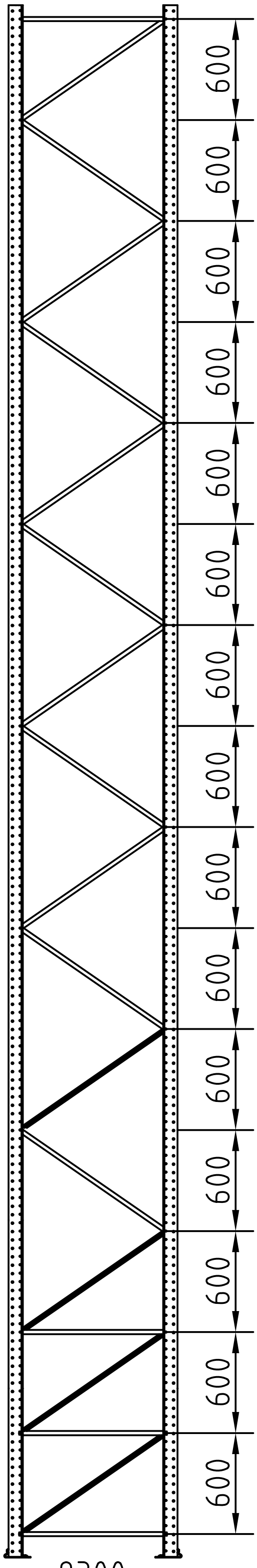

9300

КОНФИГУРАЦИЯ "А"

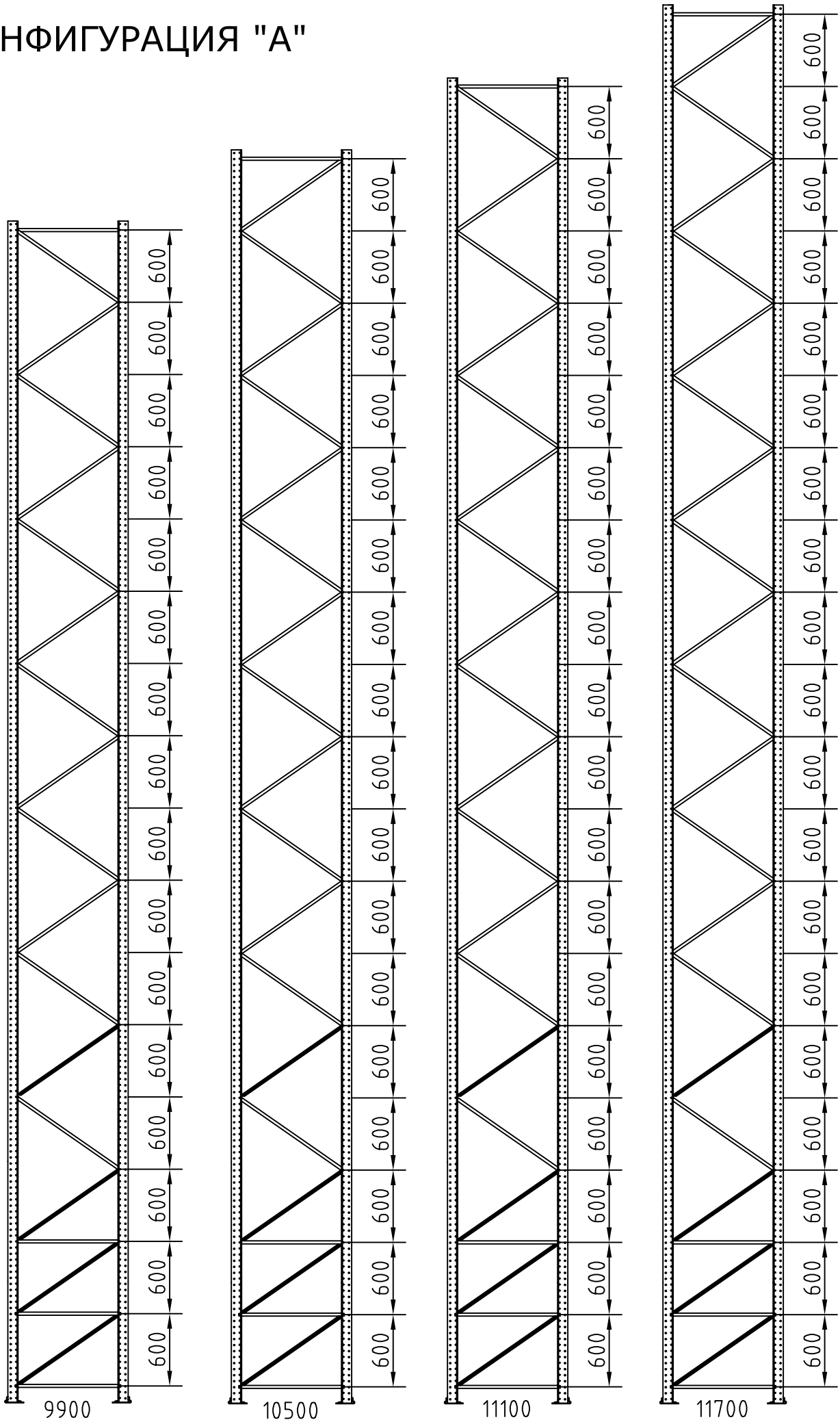

1. ВЕРТИКАЛЬНЫЕ РАМЫ СЕРИИ 70/90/100 КОНФИГУРАЦИЯ "В"

Сборка сдвоенных горизонтальных раскосов с помощью винта, самоконтрящейся гайки и подкладной шайбы

Винт M8x55 (рамы серии 70)

Винт M8x70 (рамы серии 90/110)

Стойка

150

3 отверстие от пола

Горизонтальный раскос

Шайба 8 (2 шт.)

Гайка M8 с нейлоновым кольцом

Сборка диагональных и горизонтальных раскосов путем пропускания винта через отверстия в вертикальных стойках и раскосах и фиксации их самоконтрящейся гайкой поверх подкладной шайбы.

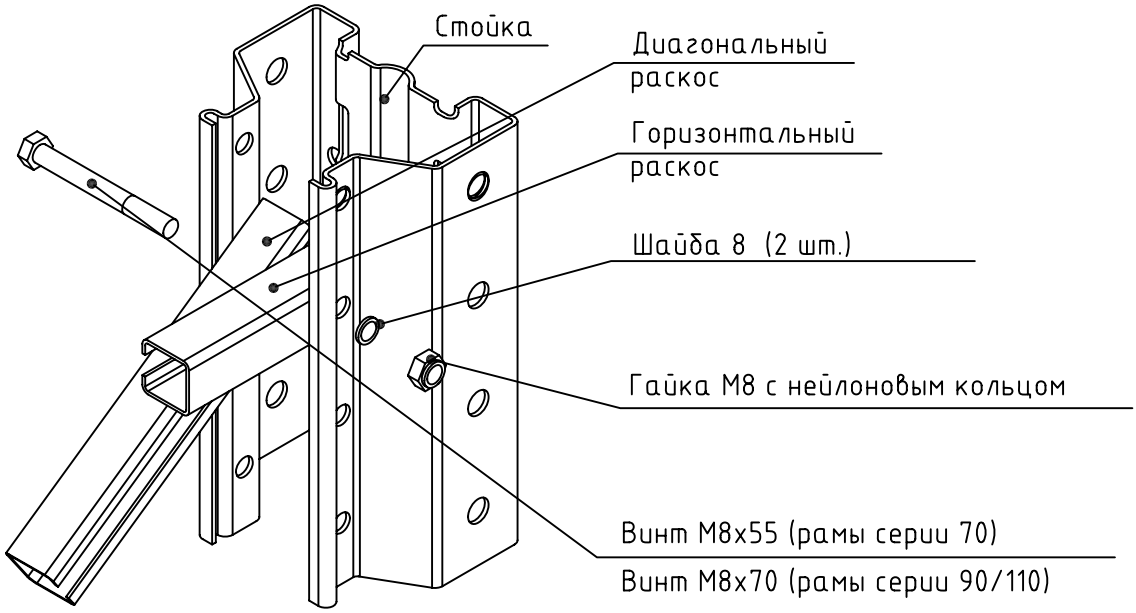

КОНФИГУРАЦИЯ "В"

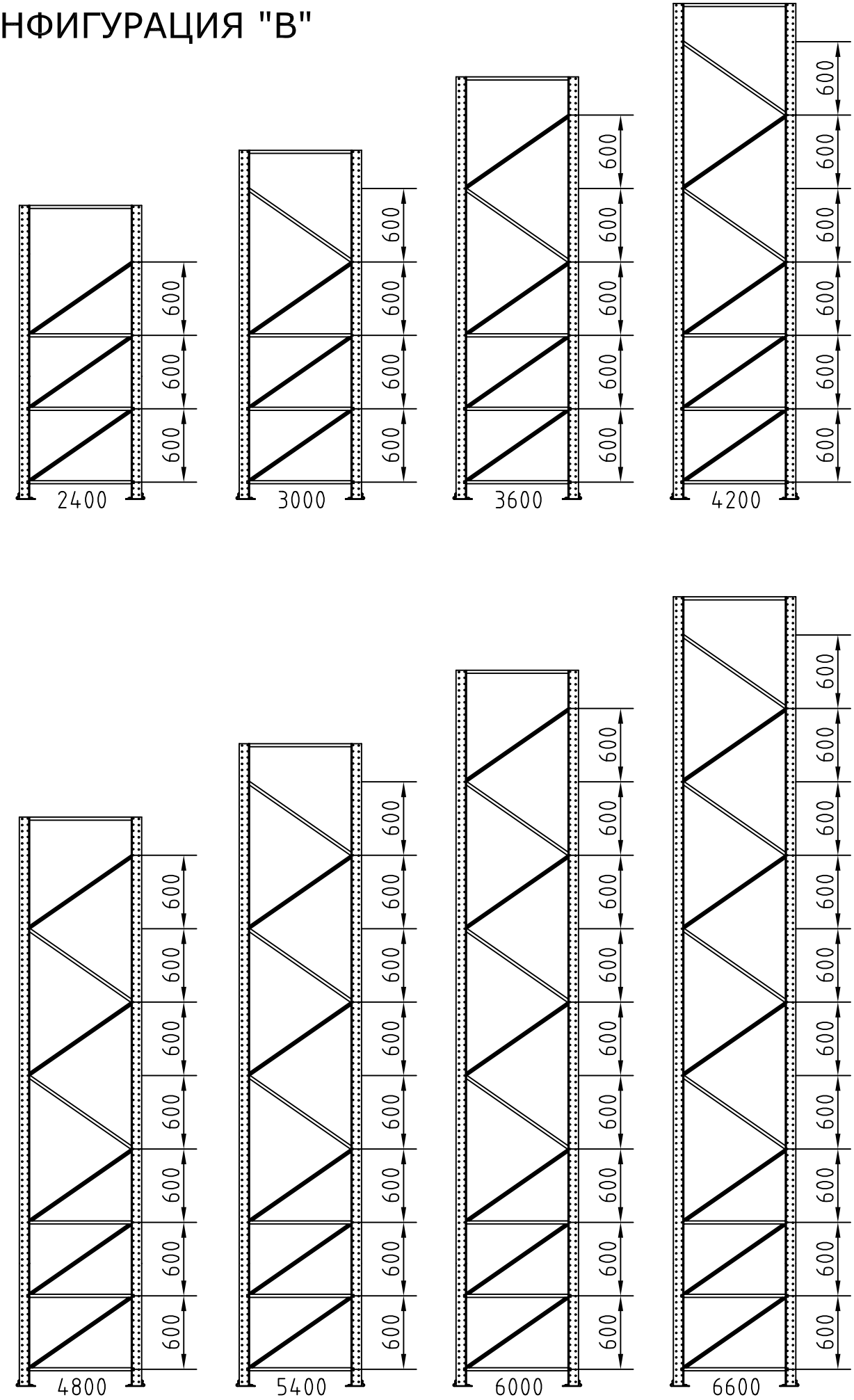

КОНФИГУРАЦИЯ "В"

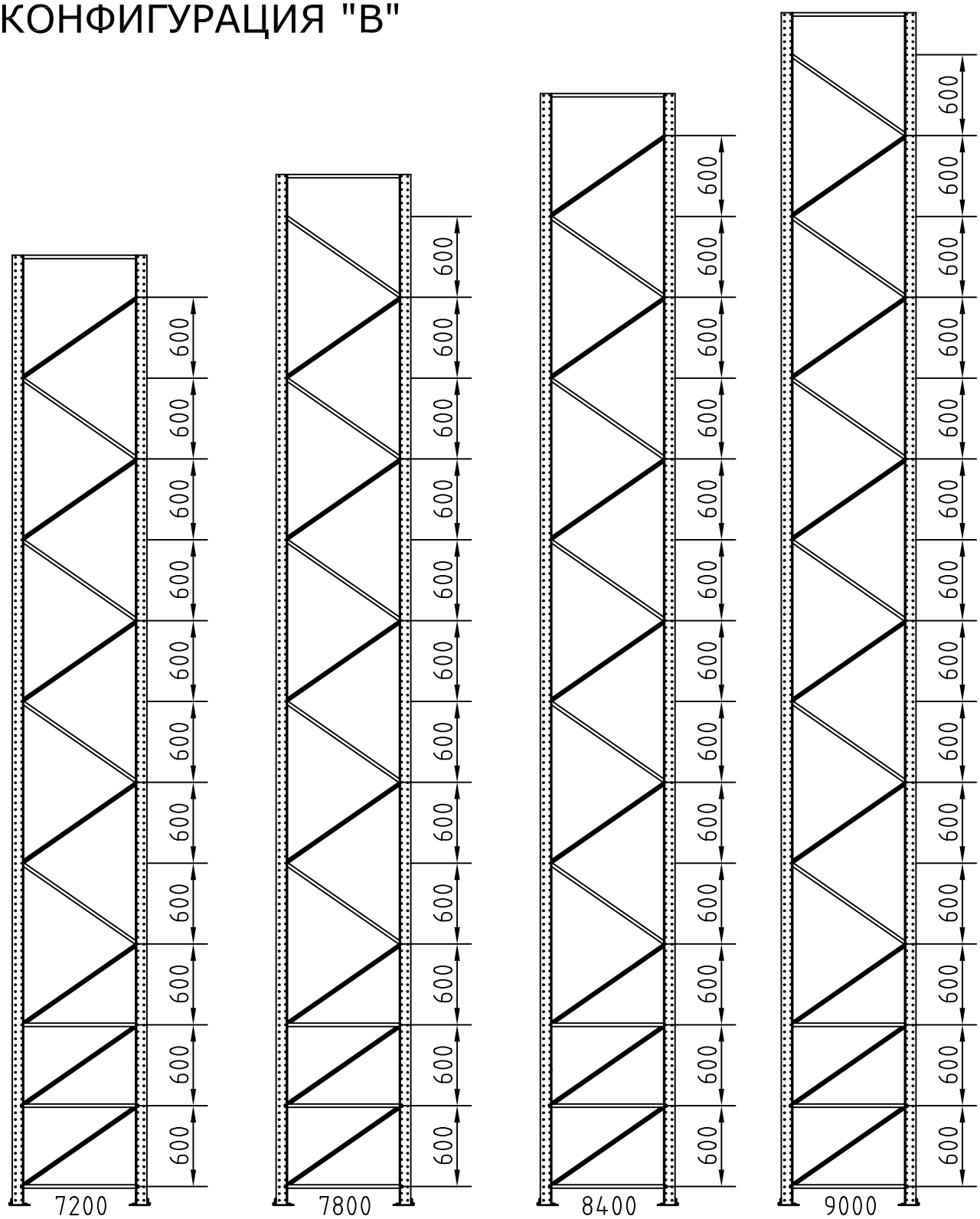

КОНФИГУРАЦИЯ "В"

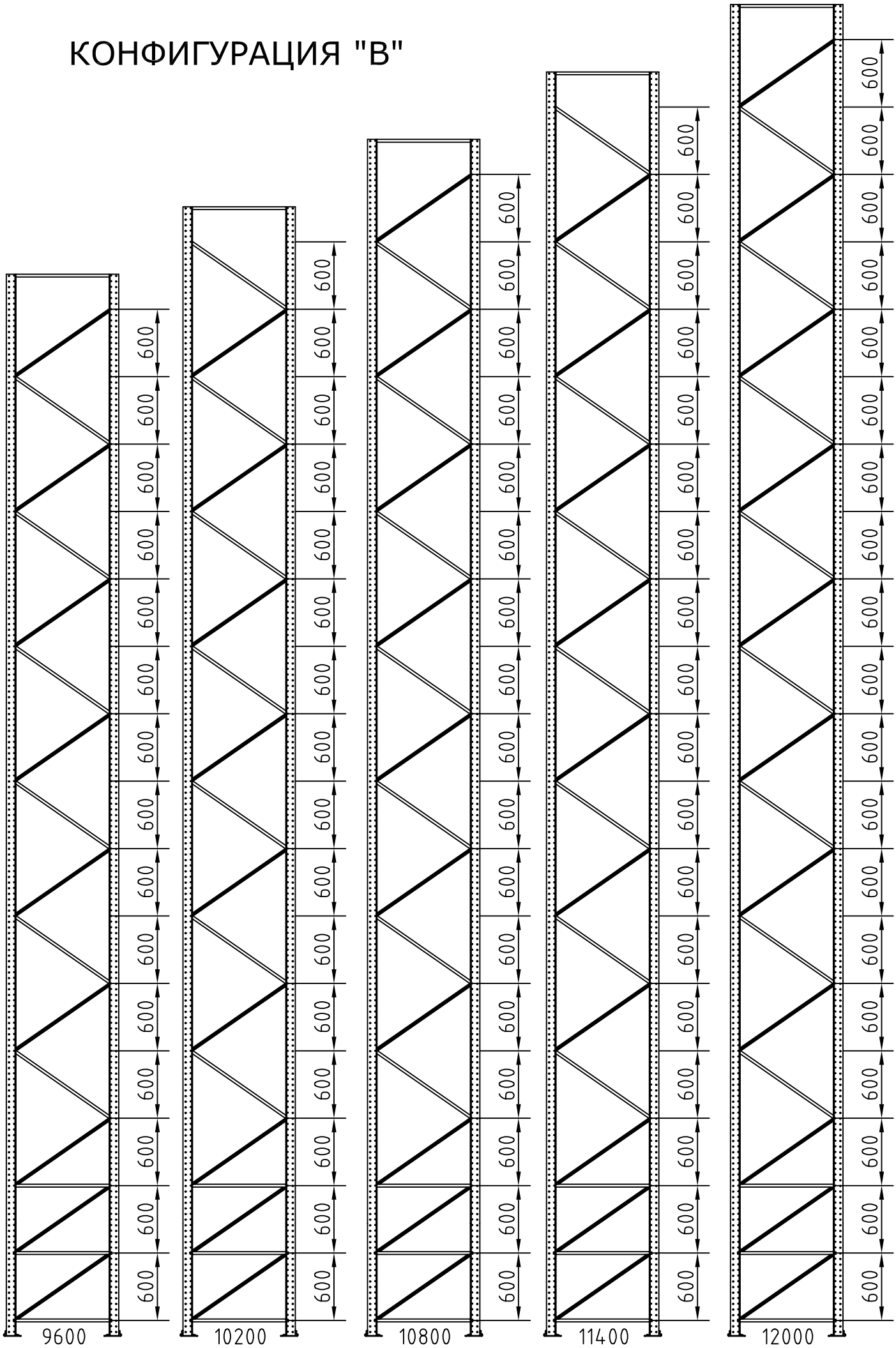

Кол-во деталей в зависимости от высоты рамы

Высота рамы, мм	Кол-во стоек	Кол-во горизон-тальных раскосов	Кол-во диагональ-ных раскосов	Кол-во распорных элементов	Кол-во винтов, гаек и шайб прямоугольных для крепления раскосов	Кол-во винтов, гаек и шайб для крепления подпятников	Кол-во подпятников
1800	2	4	2	2	7	4	2
2100	2	4	3	2	8	4	2
2400	2	5	3	2	9	4	2
2700	2	4	4	2	9	4	2
3000	2	5	4	2	10	4	2
3300	2	4	5	2	10	4	2
3600	2	5	5	2	11	4	2
3900	2	4	6	2	11	4	2
4200	2	5	6	2	12	4	2
4500	2	4	7	2	12	4	2
4800	2	5	7	2	13	4	2
5100	2	4	8	2	13	4	2
5400	2	5	8	2	14	4	2
5700	2	4	9	2	14	4	2
6000	2	5	9	2	15	4	2
6300	2	4	10	2	15	4	2
6600	2	5	10	2	16	4	2
6900	2	4	11	2	16	4	2
7200	2	5	11	2	17	4	2
7500	2	4	12	2	17	4	2
7800	2	5	12	2	18	4	2
8100	2	4	13	2	18	4	2
8400	2	5	13	2	19	4	2
8700	2	4	14	2	19	4	2
9000	2	5	14	2	20	4	2
9300	2	4	15	2	20	4	2
9600	2	5	15	2	21	4	2
9900	2	4	16	2	21	4	2

Кол-во деталей в зависимости от высоты рамы

Высота рамы, мм	Кол-во стоек	Кол-во горизон-тальных раскосов	Кол-во диагональ-ных раскосов	Кол-во распорных элементов	Кол-во винтов, гаек и шайб прямо-угольных для крепления раскосов	Кол-во винтов, гаек и шайб для крепления подпятников	Кол-во подпятников
10200	2	5	16	2	22	4	2
10500	2	4	17	2	22	4	2
10800	2	5	17	2	23	4	2
11100	2	4	18	2	23	4	2
11400	2	5	18	2	24	4	2
11700	2	4	19	2	24	4	2
12000	2	5	19	2	25	4	2

ВЫСОТА УСТАНОВКИ ПОДДОНОВ И ВЫСОТА СТОЕК СТЕЛЛАЖА (рекомендуемые значения)

Высота поддона	Высота установки 2-го уровня	Высота установки 3-го уровня	Высота установки 4-го уровня	Высота установки 5-го уровня
800	1120 1200	2240 2400	3360 3500	4480 4700
850	1170 1300	2340 2500	3510 3700	4680 4900
900	1220 1400	2440 2600	3660 3800	4880 5100
950	1270 1400	2540 2700	3810 4000	5080 5300
1000	1320 1500	2640 2800	3960 4100	5280 5500
1050	1370 1500	2740 2900	4110 4300	5480 5700
1100	1420 1600	2840 3000	4260 4400	5680 5900
1150	1470 1600	2940 3100	4410 4600	5880 6100
1200	1520 1700	3040 3200	4560 4700	6080 6300
1250	1570 1700	3140 3300	4710 4900	6280 6500
1300	1620 1800	3240 3400	4860 5000	6480 6700
1350	1670 1800	3340 3500	5010 5200	6680 6900
1400	1720 1900	3440 3600	5160 5300	6880 7100
1450	1770 1900	3540 3700	5310 5500	7080 7300
1500	1820 2000	3640 3800	5460 5600	7280 7500
1550	1870 2000	3740 3900	5610 5800	7480 7700
1600	1920 2100	3840 4000	5760 5900	7680 7900
1650	1970 2100	3940 4100	5910 6100	7880 8100
1700	2020 2200	4040 4200	6060 6200	8080 8300
1750	2070 2200	4140 4300	6210 6400	8280 8500
1800	2120 2300	4240 4400	6360 6500	8480 8700
1850	2170 2300	4340 4500	6510 6700	8680 8900
1900	2220 2400	4440 4600	6660 6800	8880 9100
1950	2270 2400	4540 4800	6810 7000	9080 9300
2000	2320 2500	4640 4900	6960 7100	9280 9500

Примечание: Верхнее значение – высота до верха балки;
Нижнее значение – высота стеллажной рамы.